ԿՈՅՈՒՂՈՒ ԴԻՏԱՀՈՐ

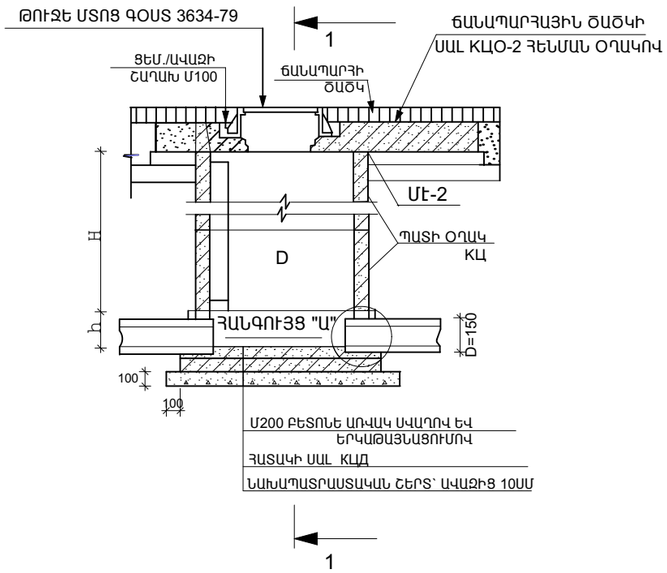

ԿՏՐՎԱԾՔ 1-1

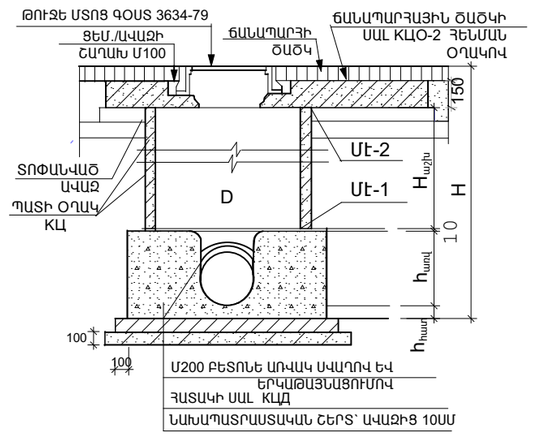

ՀԱՆԳՈՒՅՑ "Ա"

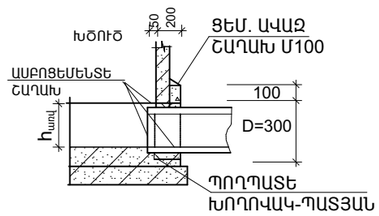

ԿՈՅՈՒՂԱԳԾԵՐԻ ԽՐԱՄՈՒՂՈՒ ԸՆԴԼԱՅՆԱԿԱՆ ԿՏՐՎԱԾՔ

Մ1:50

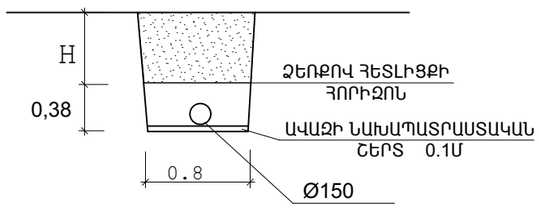

ԿՈՅՈՒՂՈՒ ԴԻՏԱՀՈՐԵՐԻ Ե/ Բ ԷԼԵՄԵՆՏՆԵՐԻ ԱՂՅՈՒՍԱԿ

NN ԴԻՏԱՀՈՐԻ ԸՍՏ ՀԱՏԱԿԱԳԾԻ	ԽՈՂՈՎԱԿԻ ԹԱՂՄԱՆ ԽՈՐՈՒԹՅՈՒՆԸ Մ	ԵՐԿԱԹԲԵՏՈՆԵ ԷԼԵՄԵՆՏՆԵՐ									
		ՀԱՏԱԿ		ԱՇԽԱՏԱՆՔԱՅԻՆ ՄԱՍ				ԾԱԾԿ			
		ՕՂԴ-10	ՕՂԴ-15	ՕՂ-10-6	ՕՂ 10-9	ՕՂ15-6	ՕՂ15-9	ՕՂԾ1-10-2	ՕՂԾ1-15-1	ՕՂԾ1-15-2	
ԿՀ-1	0.76	1		1				1			
ԿՀ-2	1.23	1			1			1			
ԿՀ-3	1.14	1			1			1			
ԿՀ-4	1.21	1			1			1			
ԿՀ-5	0.90	1		1				1			
ՔԱՆԱԿ		4		2	3			5			ԸՆԴԱՄԵՆԸ
ԲԵՏՈՆ	ՄԻԱՎՈՐ Մ³	0.18	0.38	0.16	0.24	0.27	0.40	0.32	0.27	0.27	3.36 Մ³
	ԸՆԴՀԱՆՈՒՐ Մ³	0.72		0.32	0.72			1.6			
ԱՄՐԱՆ	ՄԻԱՎՈՐ Մ³	14.4	32.7	5.4	8.2	7.2	10.70	38.4	26.7	35.8	285.0 ԿԳ
	ԸՆԴՀԱՆՈՒՐ Մ³	57.6		10.8	24.6			192.0			

Ն.Գ.Ճ.	Հ. ՀԱՐՈՒԹՅՈՒՆՅԱՆ		ՕԲ.ԱՆՎԱՆՈՒՄԸ ԱՐՇԱԼՈՒՅՍ ՀԱՄԱՅՆՔԻ ՄԱՆԿԱՊԱՐՏԵԶԻ ՎԵՐԱԿԱՌՈՒՑՄԱՆ ՆԱԽԱԳԻԾ	ASKMED design «ԱՍՔՄԵԴ դիզայն» ՍՊԸ
ՆԱԽԱԳԾԵՑ	Է. ԽԱՉԱՏՐՅԱՆ			
			ԹԵՐԹԻ ԱՆՎԱՆՈՒՄԸ ԿՈՅՈՒՂՈՒ ԴԻՏԱՀՈՐԵՐԻ ԿՏՐՎԱԾՔՆԵՐ, ՀԱՏԱԿԱԳԻԾ, Ե/Բ ԷԼԵՄԵՆՏՆԵՐԻ ԱՂՅՈՒՍԱԿ	ՕԲՅԵԿՏ 02/15
ՍՏՈՒԳԵՑ				ԹԵՐԹ ՉԿ-7 ՓՈՒԼ ԱԳ
				ԹԵՐԹԵՐ 12